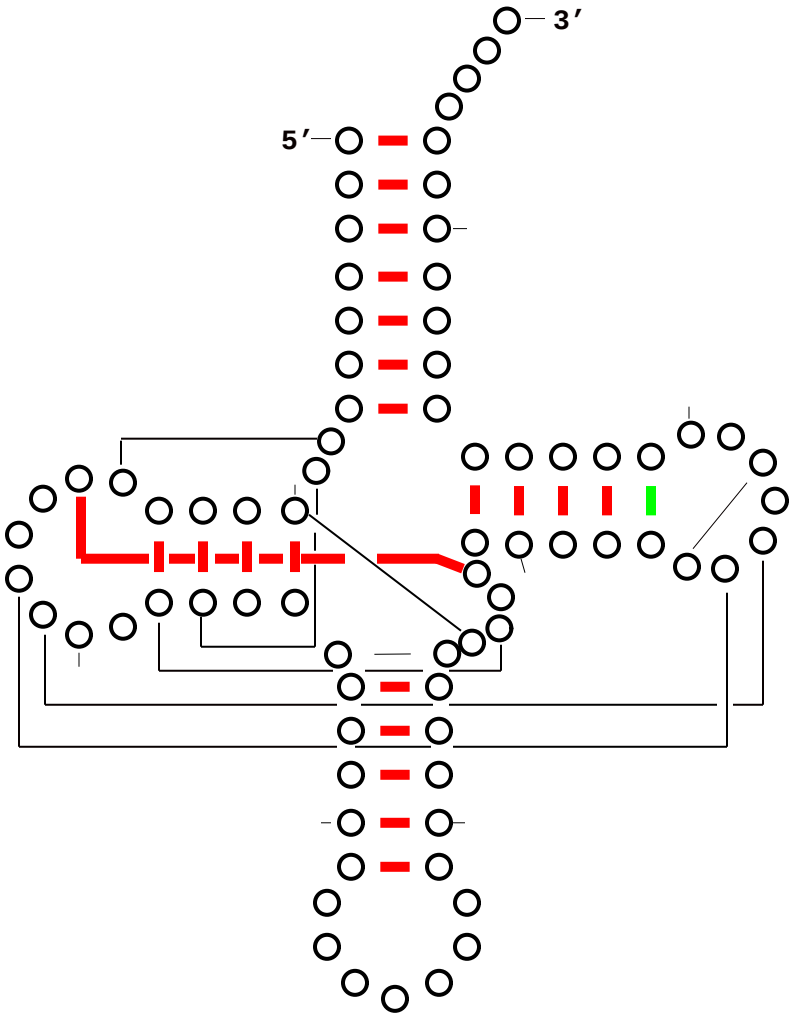tRNA Mixy -d - 30 Sequences